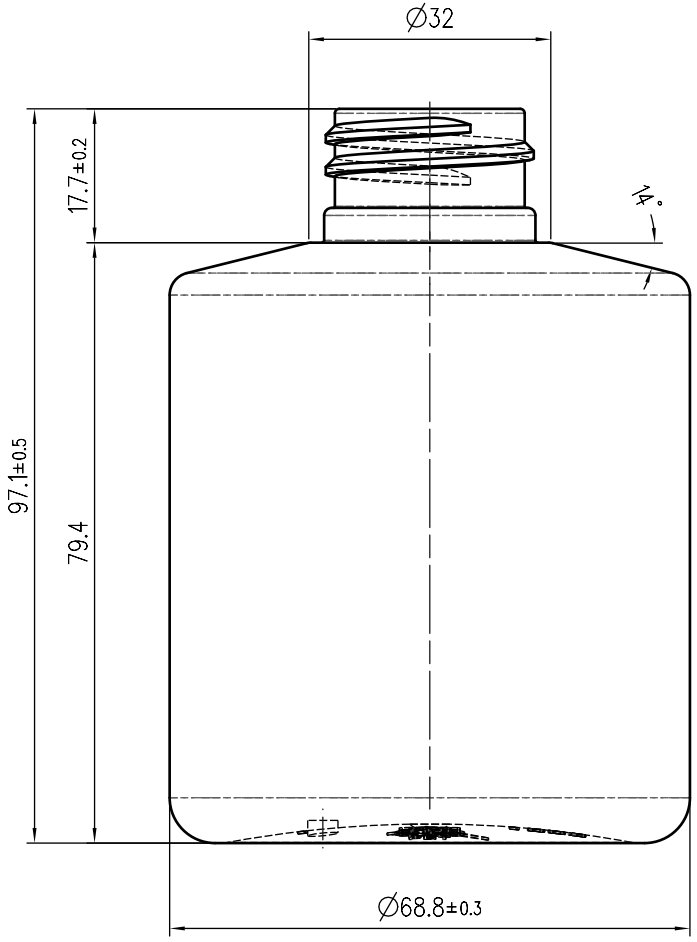


275ml R.B. ±3
peso 25g ±1

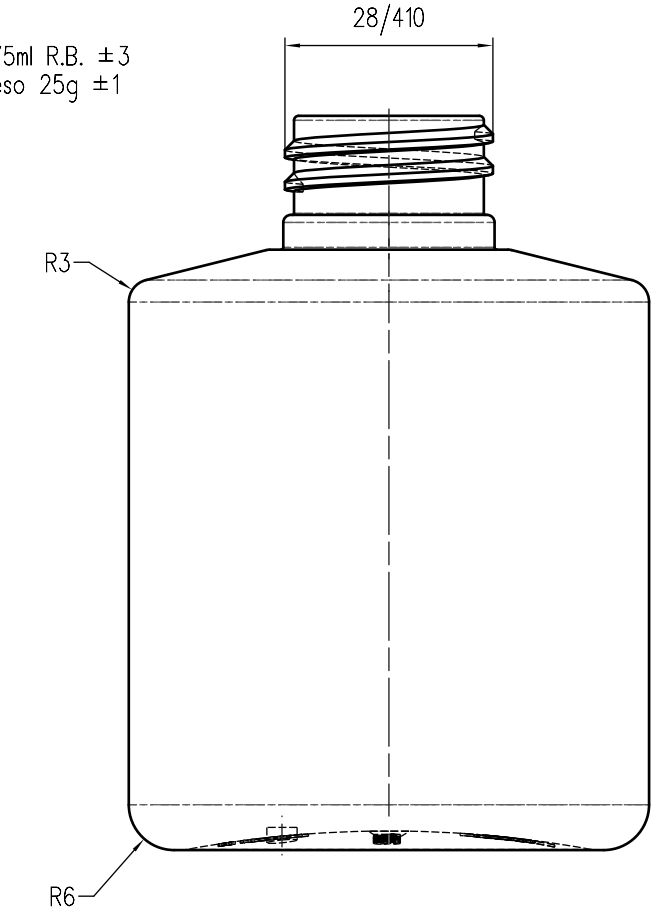


250ml

